Lista piese de schimb-Unitatea de control OptiMove CR04

Unitatea de control a reciprocatorului OptiMove CR04-completa	1 000 584
Placa frontala completa (include poz.1,2,3 si 4)	1 000 582
1 Panou principal complet	1 000 202
2 Panou electric complet	1 000 245
3 Programarea EPROM vezi x.x (software-ul curent)	1 000 610
4 Placa tastatura cu structura completa	1 000 581
8 Racord “statie digitala” (complet)	1 000 284
9 Racord “reciprocator semnale de control” (complet)	1 000 285
11 Alimentator 24 VDC	389 277
11.1 Siguranta - 4 AT pt. poz 11	262 897
12 Racord “intrare statie CAN” (completa)	387 541
13 Racord “iesire statie CAN” (completa)	387 550
21 Distantior	263 508
22 Capac de protectie	265 446
23 Capac de protectie	265 438
24 Racord “reciprocator la alimentare cu energie electrica” (complet)	1 000 286
25 Dioda	258 075
26 Soclu pentru releu	251 135
27 Curea de siguranta pentru soclu releu	1 001 063
28 Releu 24 VDC 1 UK	1 001 062
29 Siguranta 10 AT	200 174
30 Suport siguranta	200 131
31 Protectie pentru priza 1/8 A	203 297
Cablu principal pentru ZA04 (20m)	1 000 280
Cablu de semnal pentru ZA04 – lungime 20 m	1 000 281

Caracteristici optionale (nu sunt ilustrate)

Conector digital CD02 (interfata OptiStar-SPS)		382 825
Cablu digital 19 – poli	1,5 m	1 001 500
	3,5 m	1 000 933
	4,5 m	1 000 934
	5,5 m	1 000 935
	6,5 m	1 000 936
Adaptor CAN complet		391 204
Cablu statiei CAN	1,8 m	387 584
	4,5 m	387 592
	5,5 m	388 521
	6,5 m	388 530
	20,0 m	389 560
Rezistor terminal al statiei		387 606

* specificati lungimea.

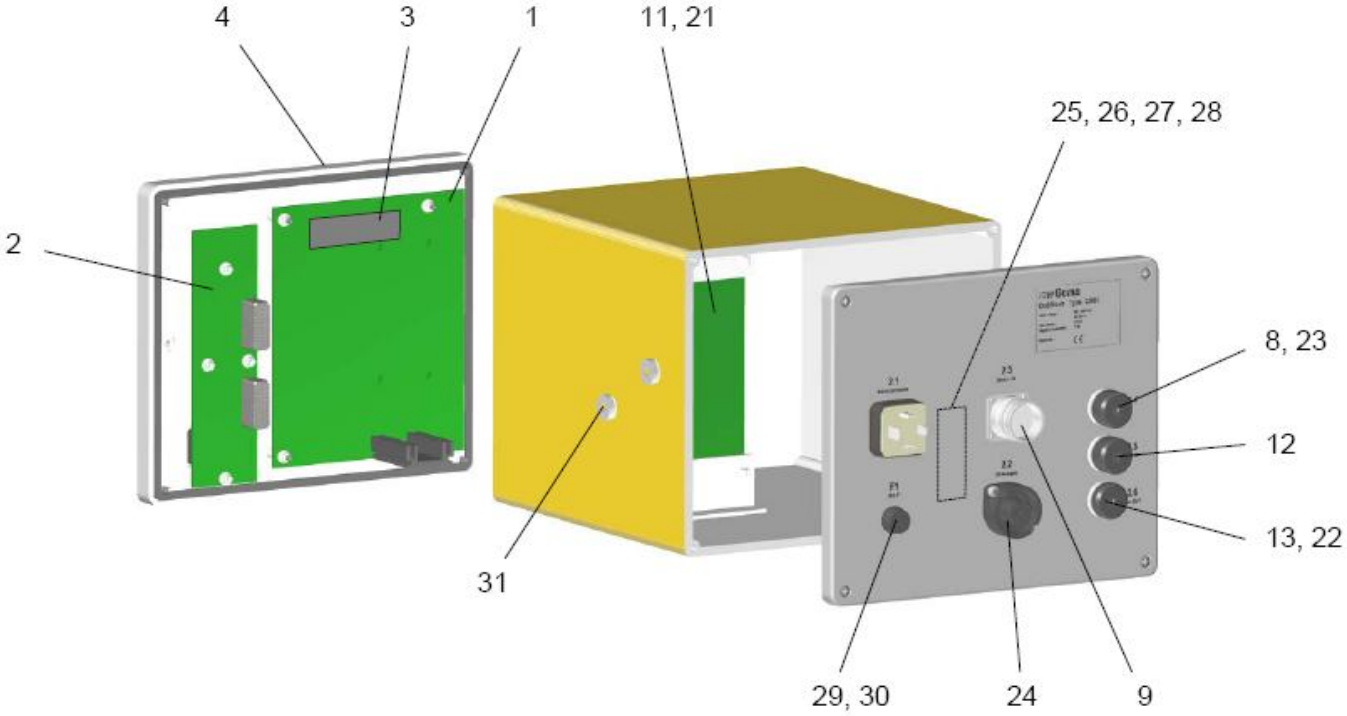
4
3
1
11, 21
25, 26, 27, 28
2
8, 23
12
13, 22
31
29, 30
24
9